FOTON

TU MEJOR OPCIÓN

MINITRUCK TM CS CHASIS 1.7 TON

- **Motor 1.6 litros de 152 N.M**
- **Sistema de freno hidráulico + ABS + ESC + BAS**
- **Capacidad de carga de 1730 Kg**
- **Largo carrozable 2.9 M**

GARANTÍA
MOTOR
CHASÍS / CABINA
3 años
100.000 km
LO QUE OCURRA PRIMERO*

- **Aplicaciones Frecuentes**

Furgón **Estacas** **Planchón**

*Imágenes ilustrativas

ABS — SISTEMA ANTIBLOQUEO DE FRENOS
CONTROL ELECTRÓNICO DE ESTABILIDAD
AIRBAGS
ISOFIX — SISTEMA DE SUJECIÓN INFANTIL
FRENADO AUTÓNOMO DE EMERGENCIA
ALERTA DE COLISIÓN FRONTAL

TruckCenter
EL CONCESIONARIO DE LOS CAMIONES

BOGOTÁ: Carrera 57 #45A - 08 Sur Local 2 / Gran Centro Automotriz La Sevillana
TUNJA: Avenida 6 #69-21 / Salida Paipa **DUITAMA:** Carrera 42 Calle 21

318 644 6988

MINITRUCK TM DC CHASIS 1.7 TON
Especificaciones Técnicas

• Desempeño

Motor	Foton DAM16KR
Alimentación	Gasolina
Cilindraje	1597 cm^3
Potencia	111 HP@6000 RPM
Torque	158 NM@4400 RPM
Caja de cambios	FOTON / HARBIN DAT18R
Relaciones caja de cambios	4,81/0,871
Capacidad de arranque en pendiente	32%
Relación diferencial trasero	4.778
Dimensión de llanta	175/R14

• Pesos y Capacidades

Peso bruto vehicular	2795 Kg
Peso del Chasis	1065 Kg
Capacidad de carga chasis*	1730 Kg
Tripulación	2 (1 pasajero+conductor)
Capacidad eje delantero	1500 Kg
Capacidad eje trasero	2000 Kg
Sistema eléctrico	12 V
Longitud total	4670 mm
Distancia entre ejes	2600 mm
Largo carrozable	2.9 m

*La capacidad de carga del chasis sin considerar pasajeros es de 1590 kg. Al sumar 2 pasajeros (peso promedio de 70 kg c/u), la capacidad combinada total es de 1730 kg. También se debe tener en cuenta el peso de la carrocería para calcular su capacidad de carga útil final.

• Equipamiento y Seguridad

Dirección	Electroasistida
Tipo de transmisión	4x2 trasera
Tipo de frenos	Hidráulico+ABS+ESC+BAS
Barra estabilizadora	Delantera
Espejos retrovisores	2 exteriores + interior
Capacidad tanque de combustible	50 Litros
Materia tanque de combustible	Plástico
Bloqueo central	Sí
Vidrios eléctricos	Sí
Aire Acondicionado	Sí, de fábrica

• Dimensiones generales

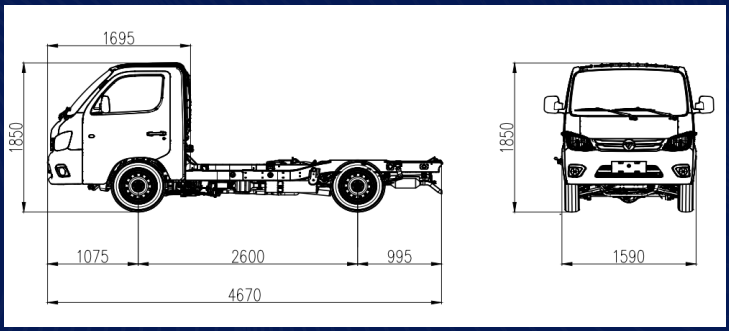

ES MÁS QUE SOLO ACEITE
ES INGENIERÍA LÍQUIDA ™

Castrol

Lubricante recomendado por Foton.

* Capacidad de carga bruta. No incluye carrocería ni tripulación.

El nombre FOTON MINITRUCK TM CS CHASÍS 1.7 TON. hace referencia al BJ1031V4JV3-01
Las imágenes son ilustrativas y no corresponden necesariamente a la oferta comercial local. Las especificaciones pueden cambiar sin previo aviso.
Para ampliar información de este vehículo visita www.truckcenter.com.co
Si quieres cotizar este vehículo chatea con nosotros: 318 644 6988